APPROVED
At 19/09/2021

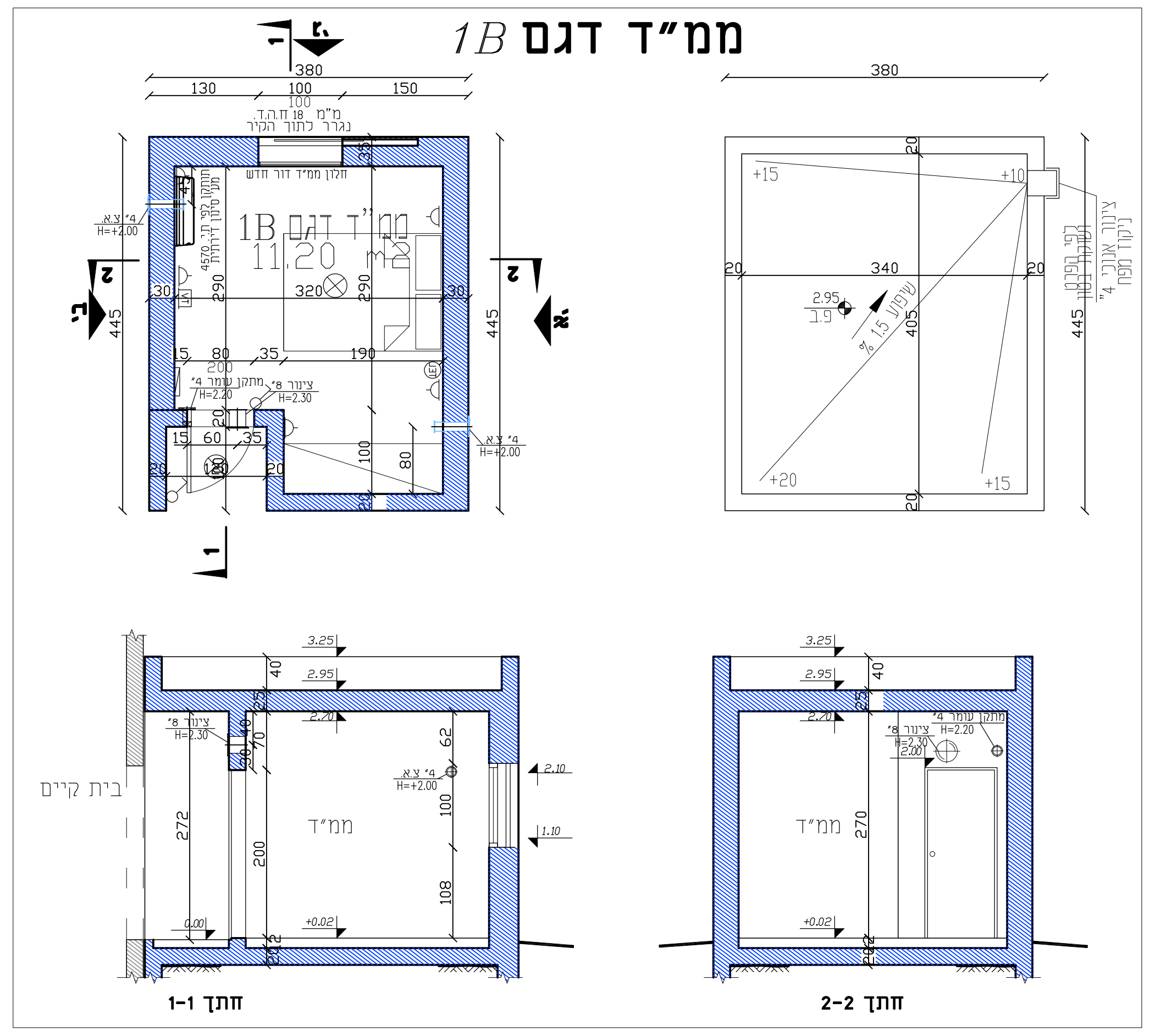

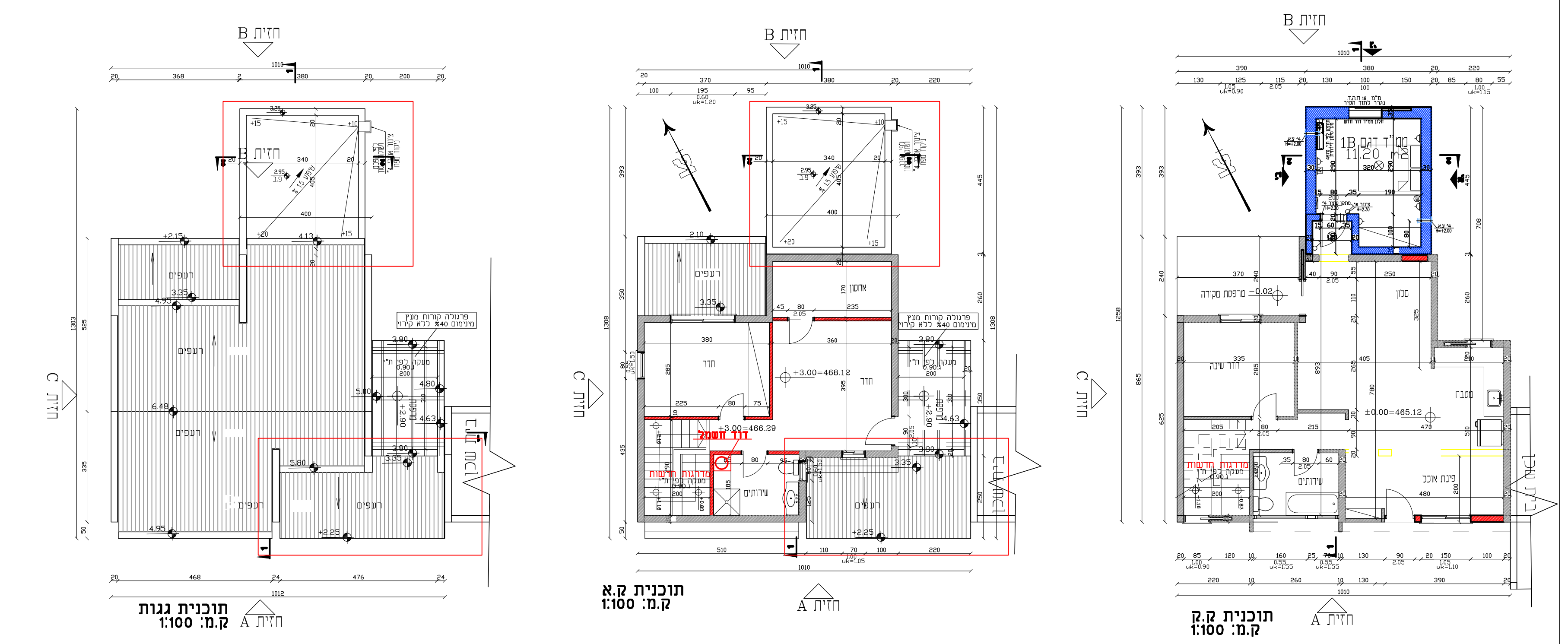

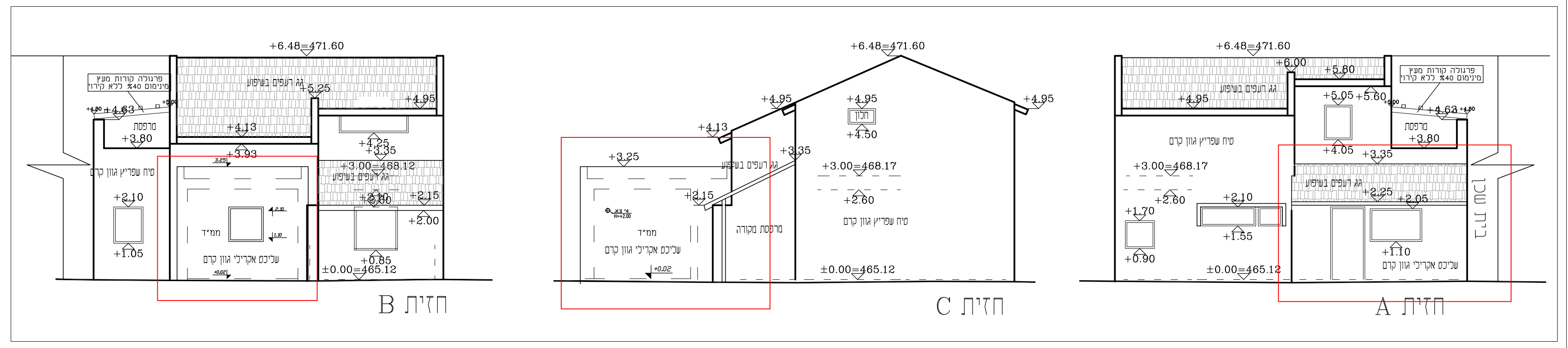

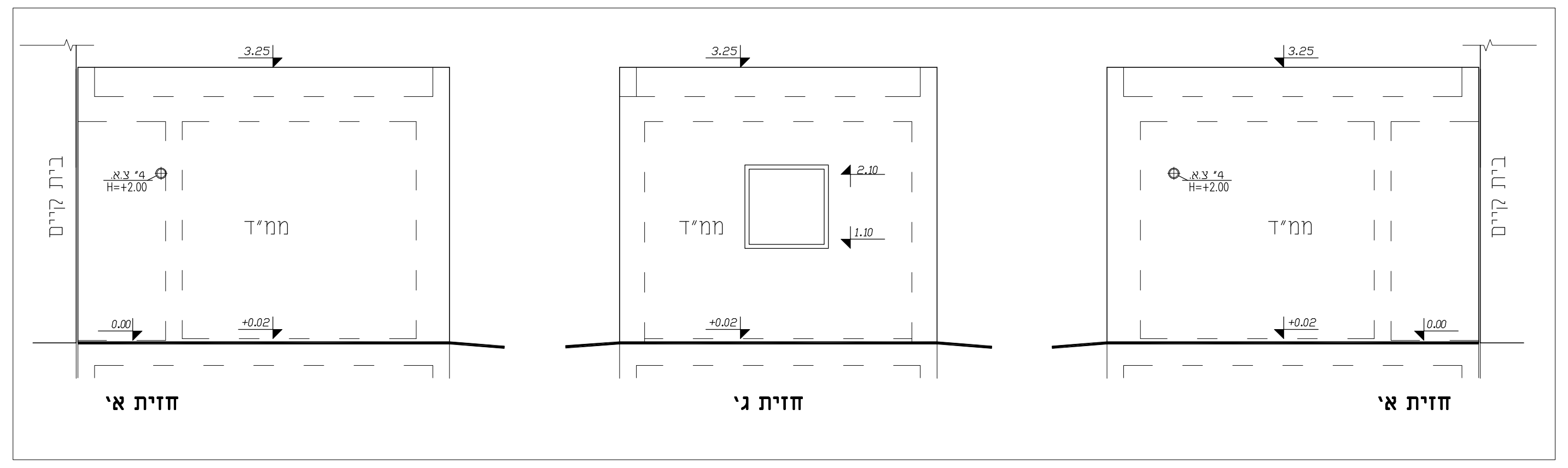

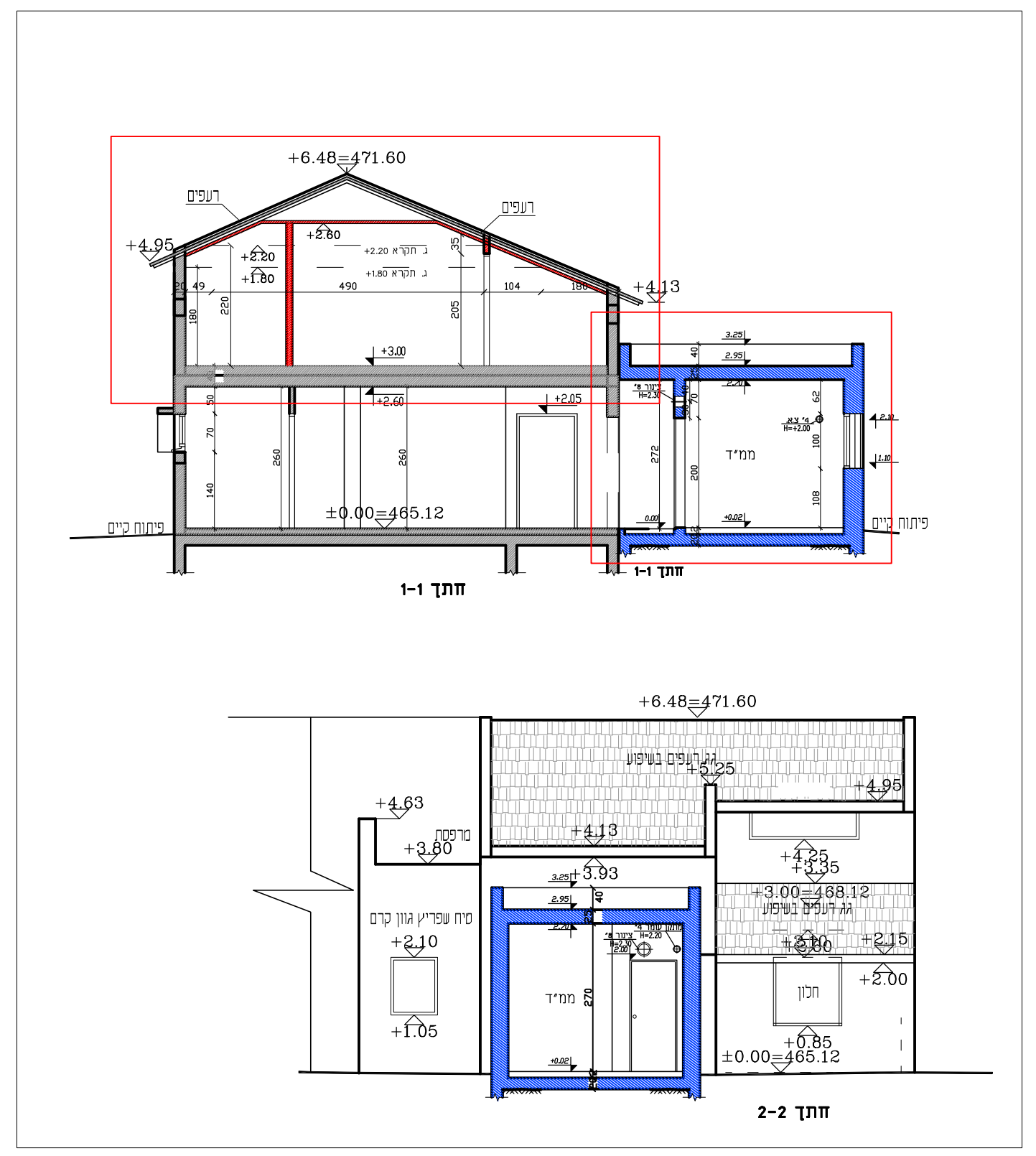

# תוכנית פיתוח - 1:100

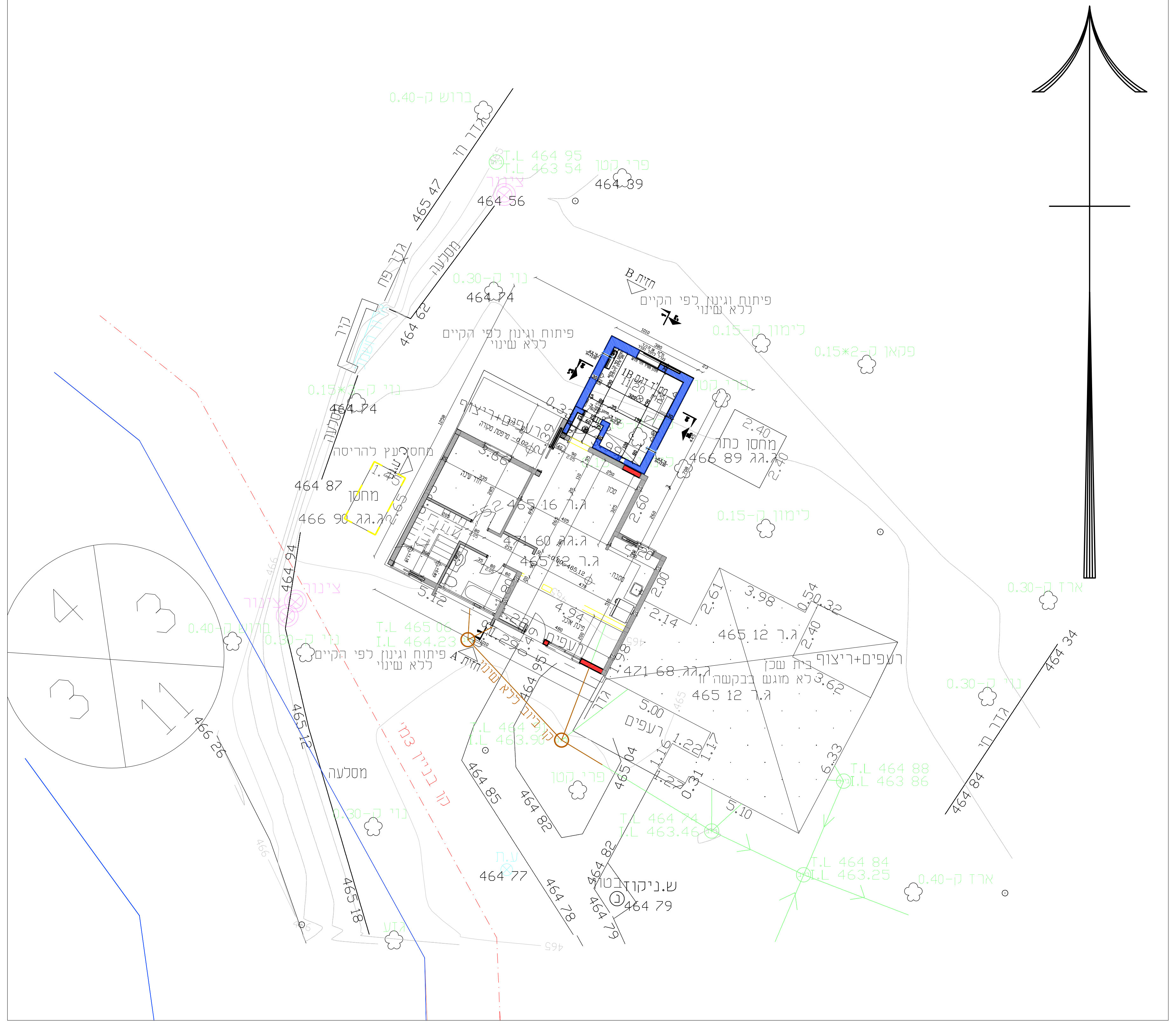

---

חוק התכנון והבניה התשכ"ה-1965
בקשה להיתר בניה או לשימוש במקרקעין

טופס 1
תקנה 2(א)

חוק התכנון והבניה התשכ"ה-1965
תקנות התכנון והבניה (בקשה להיתר תנאיו ואגרות) התשל"ו-1970

| | | |
|---|---|---|
| ועדה מקומית לתכנון ובניה<br>רשות רישוי בני שמעון | מס. בקשה: מספר בקשה בועדה: 20200063<br>רישוי זמין: 10000047329 | מס. תיק: 20502010 |

**תאור הנכס**

| כתובת: שם הישוב | שם הרחוב | מס. בית | גוש | חלקה | מגרש | התכנית/יות החלה/ות במקום |
|---|---|---|---|---|---|---|
| קיבוץ להב | | 752 | 100223 | 6 | 201 | 2/151/03/7 |

**מיפרט**

| | שם משפחה | פרטי | מס. זהות או רישומו של התאגיד | המען | טלפון / פקסימיליה |
|---|---|---|---|---|---|
| המבקש | קיבוץ להב | | ח.פ. 570011965 | קיבוץ להב - ד נ הנגב 8533500 | ט. 08-9913211<br>פ. 08-9910380 |
| בעל הזכות בנכס (בעלות ☐ חכירה ■ אחר ☐) | ר.מ.י. | | | רח' התקווה 4, קריית הממשלה, קומה 1, ת.ד 233, באר שבע | ט. 08-6264333 |
| עורך הבקשה הראשי | פרוסט | דני | 01469595-1 | קיבוץ ניר יצחק ד נ הנגב 85455 | ט. 08-9989019<br>פ. 08-9989904 |
| מתכנן שלד הבנין | אייזנברג | משה | 011048352 | רחבת טבריה 9-דירה 11-באר שבע | ט. 08-6466650<br>פ. 08-6466652 |

תאור הבקשה: השמשת קומה א', תוספת ממ"ד, מדרגות וסגירת מרפסת הריסת מחסן ופרגולה לבית מגורים קיים בהיתר 19870003- בית 752 -משפ' רבינוביץ

שימוש עיקרי: ■ מגורים ☐ מסחרי ☐ בידור ☐ תעשיה ☐ מלאכה ☐ חקלאי ☐ משרדים ☐ מלונאות ☐ נופש וספורט ☐ בניני ציבור ☐ שמוש אחר

סוג העבודה או השימוש המוצעים: ☐ בנין חדש ■ תוספת לבנין ☐ שינוי בבנין ☐ תיקונים ☐ הריסה ☐ שינוי בשימוש ממטרה: ____ למטרה: ____

האם הבניה היא עבור: ☐ משרד ממשלתי ☐ רשות מקומית ☐ מוסד ציבורי ■ גורם פרטי ☐ בנה ביתך ☐ אחרת

שטח: המגרש: 23181 מ"ר. שטח הבניה הכולל המבוקש: 75.67 מ"ר % בניה ____

**חומרי הבניה**

סוג הבניה: ■ רגילה ☐ מתועשת ☐ להרכבה ☐ בית מוכן ☐ אחר

קירות חיצוניים: ■ בטון מזויין ☐ בלוקים ☐ אבן טבעית ☐ לבנים שרופות ☐ חומר אחר

חומר גימור: ☐ אבן מלאכותית ☐ אבן טבעית ■ טיח ☐ זכוכית ☐ חומר אחר

תקרות: ■ בטון מזויין ☐ עץ ☐ חומר אחר

סה"כ שטח הבניה 75.67 סך הכל

— 1 —

---

השטחים המבוקשים לבניה בכל מפלס בנפרד (עפ"י תכנית הבניה)

| הקומה והמפלס בבנין | השימושים העיקריים - שימוש מוצע | שימוש קיים | סה"כ שטח קיים | סה"כ מ"ר | ממ"ד | מרפסת מקורה | עלית גג | חלקי שירות סה"כ מ"ר | סה"כ הבנין מ"ר | % | פרגולה |
|---|---|---|---|---|---|---|---|---|---|---|---|
| +0.00 | 16.67 | 56.93 | 56.93 | 73.60 | 12.50 | 9.20 | | 21.70 | 95.30 | | 7.70 |
| +3.00 | 30.64 | | | 30.64 | | | 6.66 | 6.66 | 37.30 | | |
| סה"כ | 47.31 | | | 104.24 (א) | | | | 28.36 (ב) | 132.60 (ג) | 0.70 | |

הערות: 1. במידה שקיימים יותר משלושה שימושים יש להשתמש בטופס נוסף. 2. במידה ואין מספיק שורות למספר קומות או מפלסים יש להשתמש בטופס נוסף.
הערה: סה"כ השטחים המבוקשים א+ב = ג חייבים להיות שווים לשטחים המותרים א1 + ב1 = ג1
* יש לרשום קוד ושם השימוש המבוקש בכותרת הדף.
** פירוט נוסף נמצא בדפי ההסבר

השטחים המותרים לבניה בכל המפלסים יחד (עפ"י אסמכתא: חוקי תקנות תכנית)

| אסמכתא | השימושים העיקריים (מ"ר) | חלקי שירות (מ"ר) |
|---|---|---|
| תכנית ראשית | 180 לפי הרשום בתב"ע | 10 לפי הרשום בתב"ע |

הנני מצהיר על נכונות הפרטים דלעיל:
דניאל אבל פרוסט — שם וחתימת עורך הבקשה הראשי — תאריך 07-2021
דניאל אבל פרוסט אדריכל רשיון מס' 80932 ת.ז. 01469595-1

חתימות נוספות:
המבקש — תאריך 07-2021 — שם: קיבוץ להב — קיבוץ להב ח.פ. 570011965
בעל הזכות בנכס — שם: ממ"י
מתכנן שלד הבנין — תאריך 07-2021 — שם: אייזנברג משה — מ.ת. 00025877

במקרה של בקשה להקלה או לשימוש חורג יש לחתום גם על פירוט הבקשה להלן:

| פירוט הבקשה להקלה / לשימוש חורג | נימוקי הבקשה |
|---|---|
| 1 | |
| 2 | |
| 3 | |
| 4 | |

חותמת הועדה המקומית רשות הרישוי:
נבדק מטעם הוועדה רשות הרישוי ע"י: שם ____ תפקיד ____
חותמות אחרות:

הועדה המקומית לתכנון ובניה בני שמעון
הועדה החליטה לאשר תכנית זו
ניר זמיר יו"ר הועדה המקומית לתכנון ובניה בני שמעון — יו"ר הועדה
זהרה ישי מהנדסת הועדה ומהנדסת מ.א בני שמעון — מהנדסת הועדה

היתר זה אינו מאשר את גבולות המגרש המסומן בתכנית
הועדה המקומית לתכנון ובניה בני שמעון

— 3 —

---

# חישוב שטח

## קומת קרקע

מסגרת 10.10X12.58=127.1
הורדות
① מ"ר 4.48X2.40=10.75
② מ"ר 2.60X2.20=5.72
③ מ"ר 3.90X3.93=15.33
סה"כ הורדות
10.75+5.72+15.33=31.80

סה"כ שטח ק. קרקע
127.10-31.80=95.30 מ"ר

בית מגורים קיים לפי היתר 19870003
56,93 מ"ר

סה"כ שטח תוספת ק. קרקע
95.30-56.93=38.37 מ"ר

שטח שירות
ממ"ד 12.50 מ"ר
מרפסת מקורה Ⓐ מ"ר 2.36X3.90=9.20

סה"כ שטח שירות מ"ר 9.20+12.50=21.70

סה"כ שטח עיקרי
95.30-21.70=73.60 מ"ר

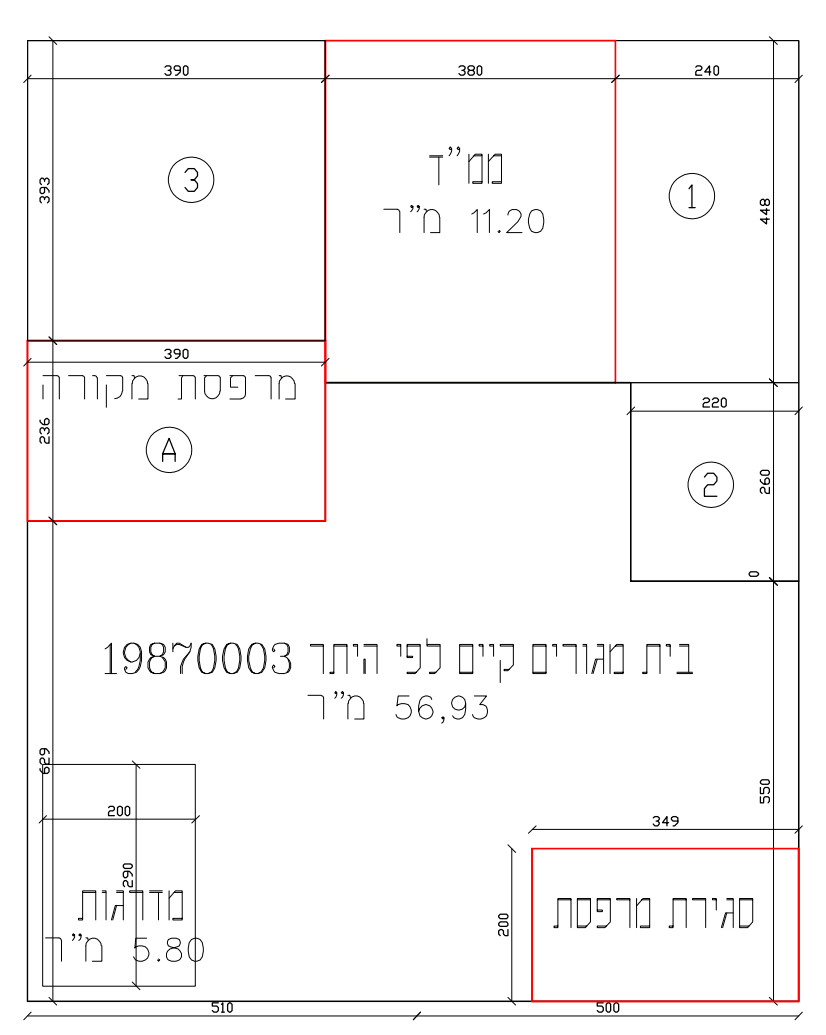

## קומת א' - 3.00 מ'

מסגרת 10.10X8.10=81.81
הורדות
① מ"ר 3.9X1.85=7.21
② מ"ר 1.95X5.00=9.75
③ מ"ר 2.20X6.15=13.53
מדרגות ④ מ"ר 2.00X2.90=5.80
עד 1.80 מ' ⑤ מ"ר (1.80X4.00)+(0.20X5.10)=8.22
סה"כ הורדות
7.21+9.75+13.53+5.80+8.22=44.51

סה"כ שטח ק. א
81.81-44.51=37.30 מ"ר

שטח שירות תקרא מעל 1.80 מ' עד 2.20 מ'
(1.04X4.00)+(0.49X5.10)=6.66 מ"ר

סה"כ שטח שירות ק. א
6.66 מ"ר

שטח עיקרי
37.30-6.66=30.64 מ"ר

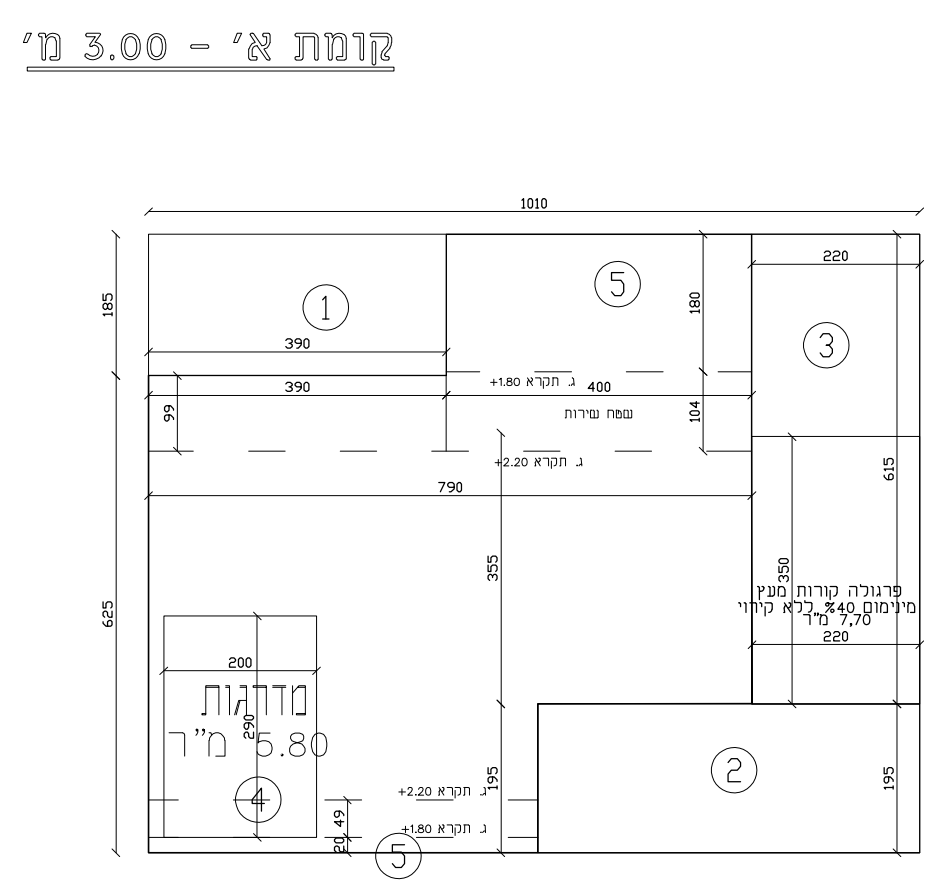

---

# סימון תוספת בניה על רקע מדידה - ק.מ: 1:250

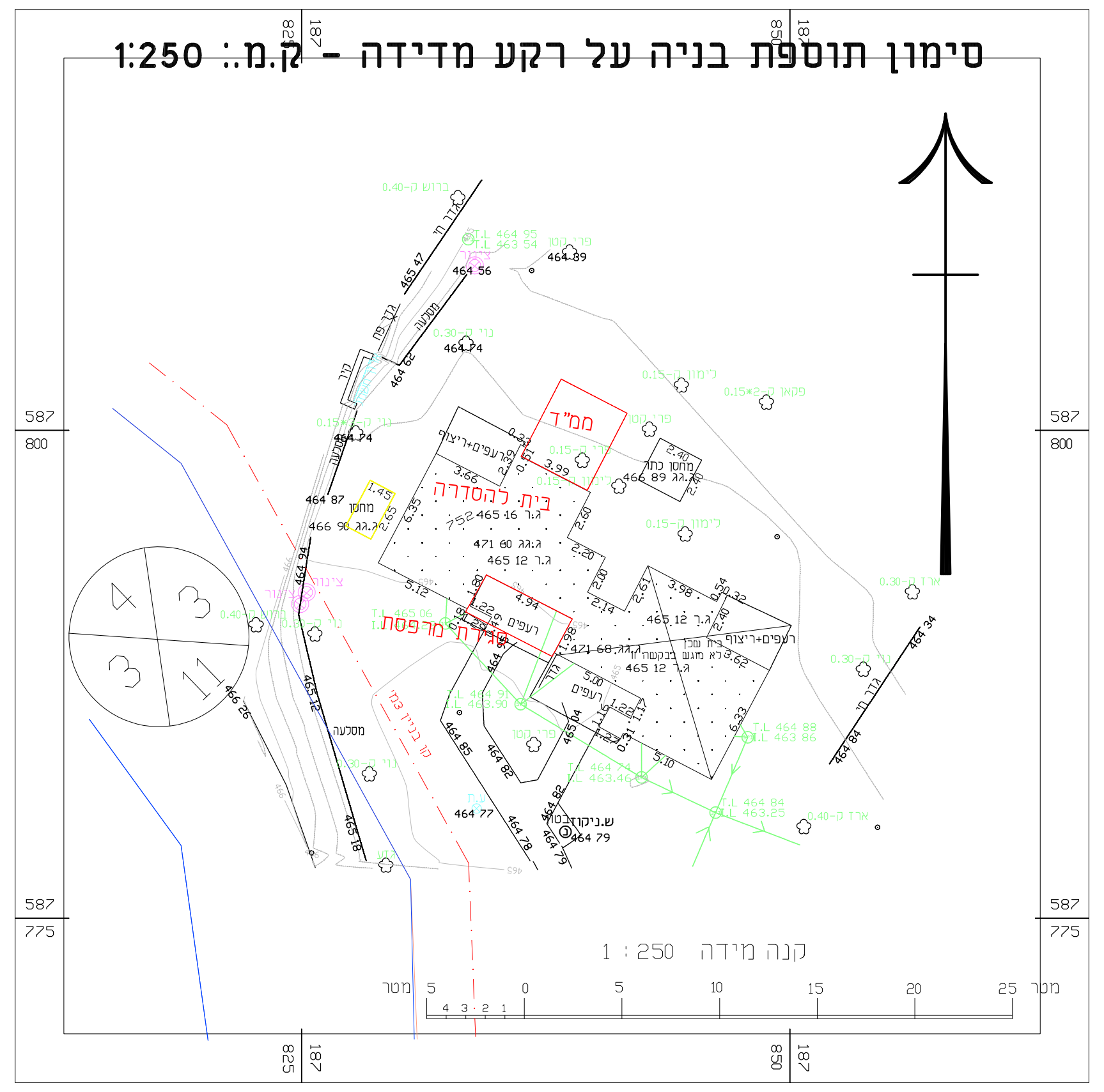

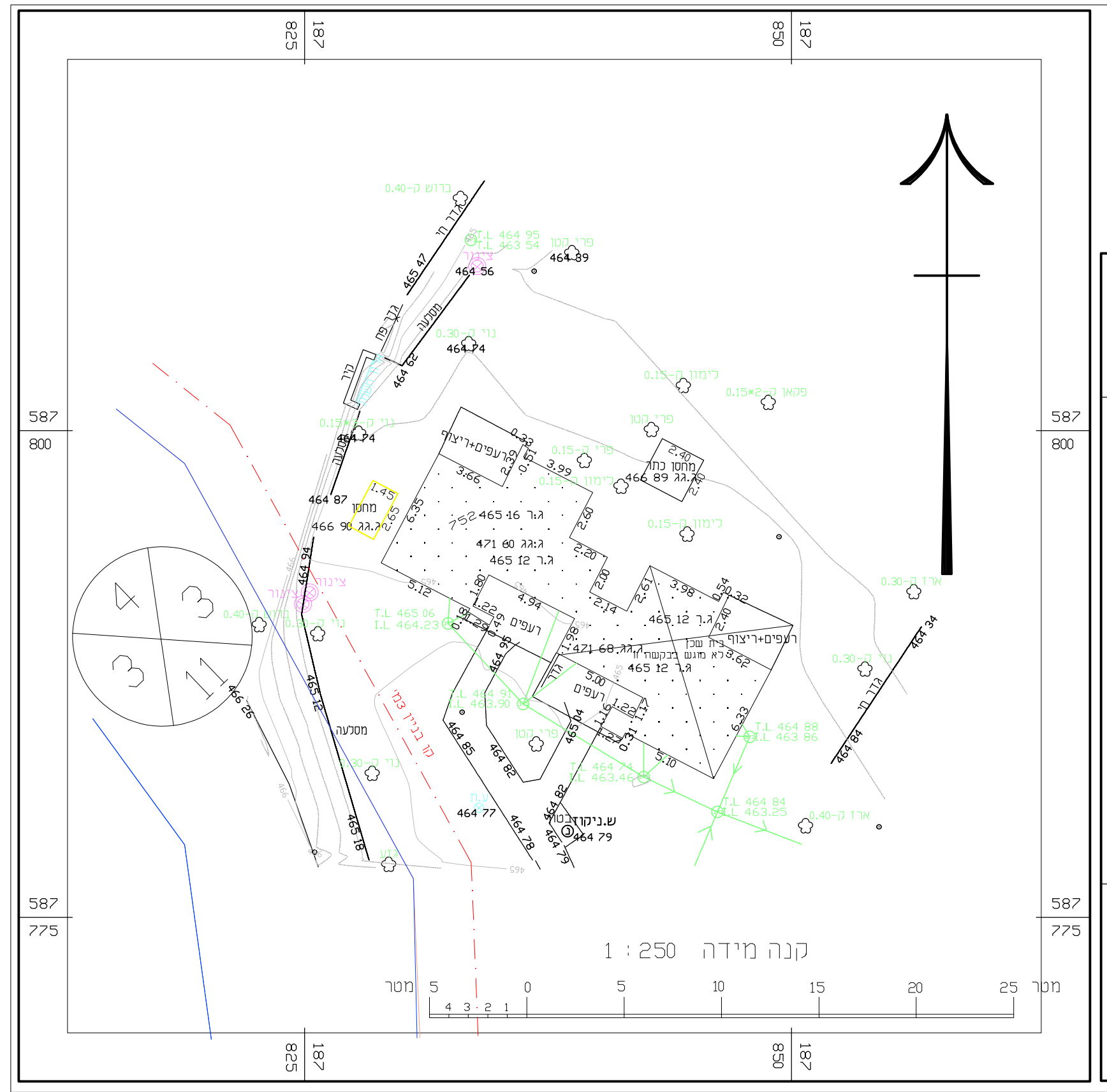

# תרשים סביבה קנ"מ 1:2500

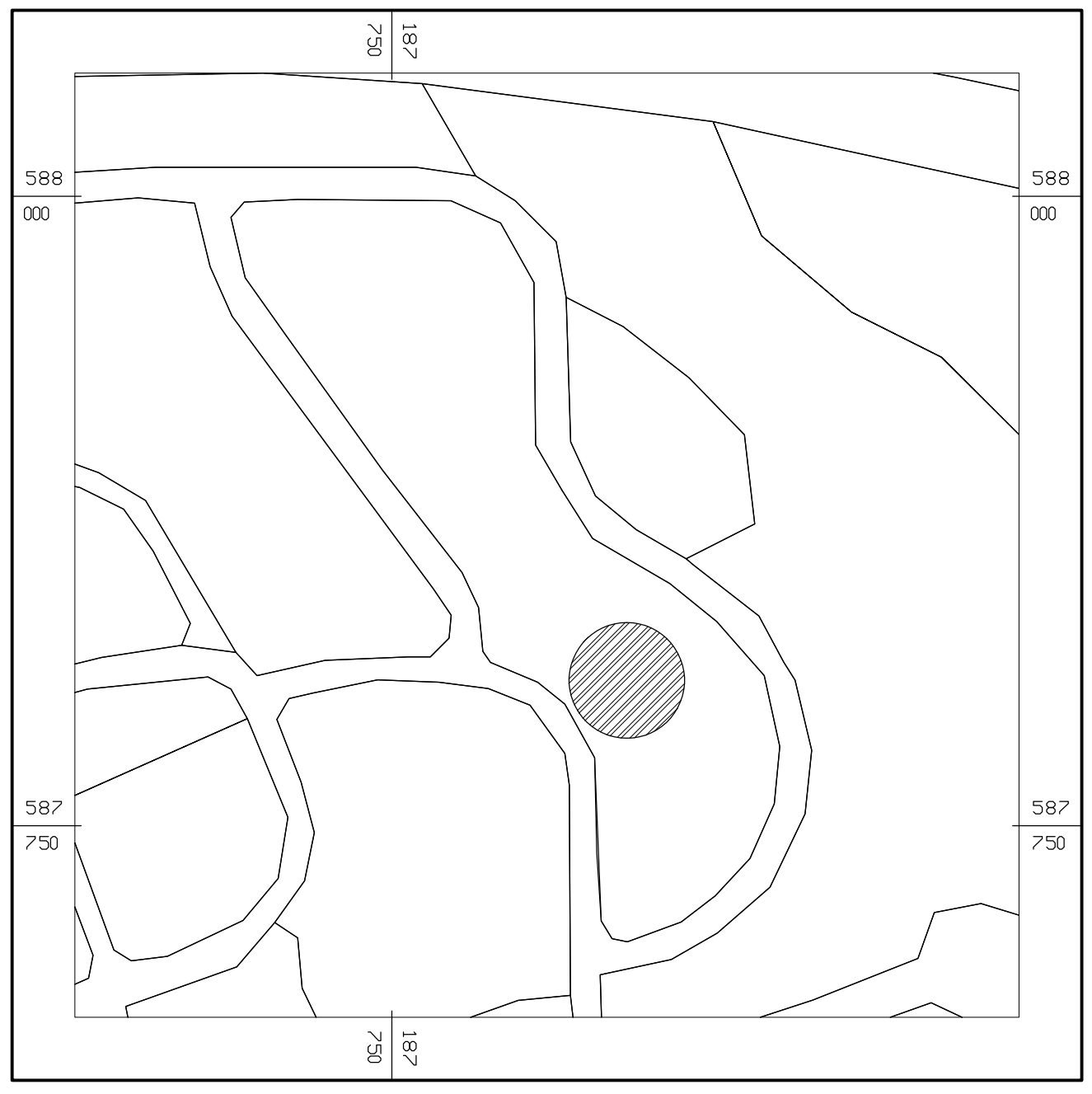

# תרשים סביבה קנ"מ 1:2500
## תכנית מס' 2/151/03/7

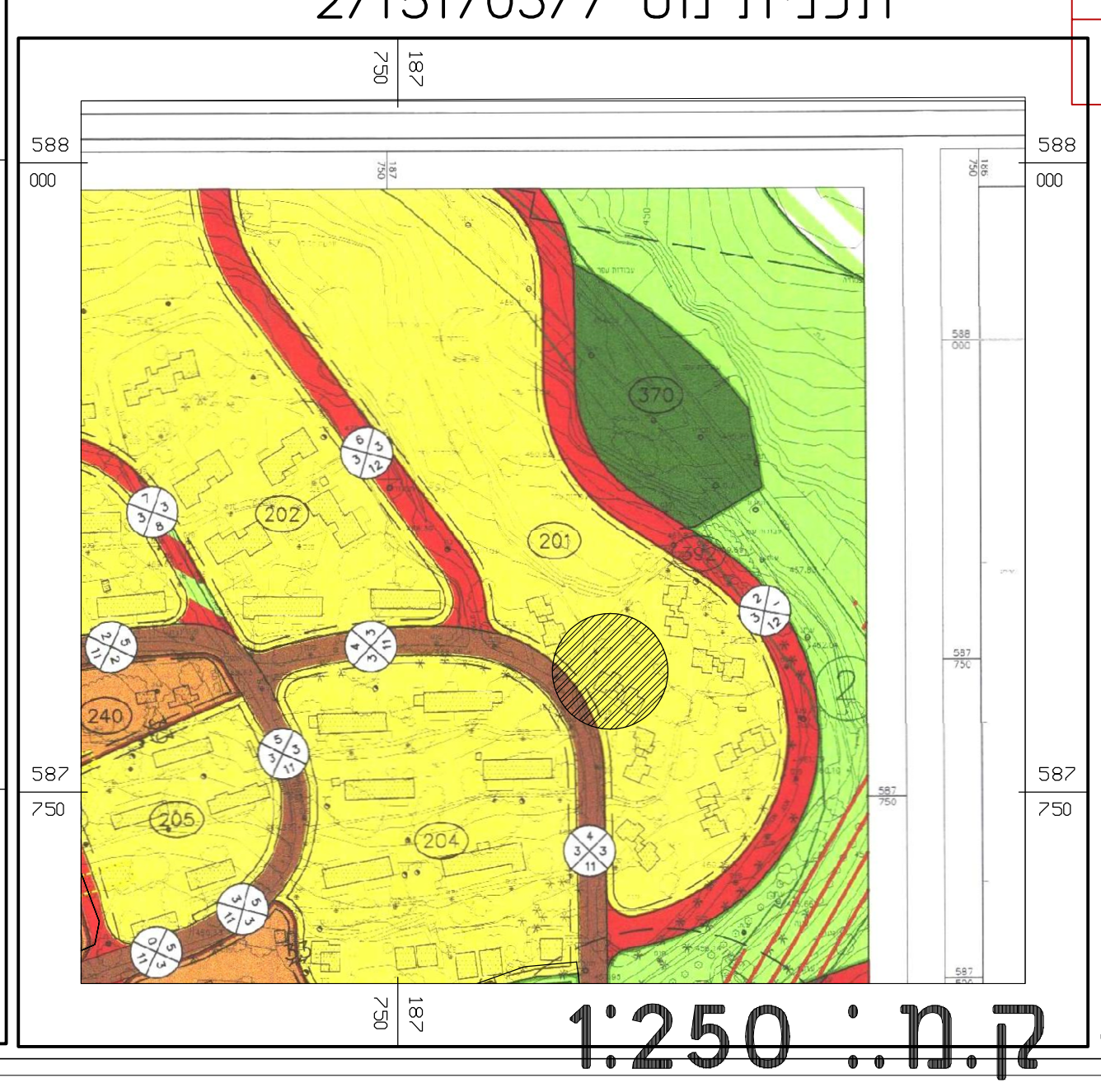

# תוכנית מדידה - ק.מ: 1:250

## מפה להיתר בניה

| ישוב: | ??? | כתובת: | |
|---|---|---|---|
| הוכן עבור: | ??? ???????? | מספר סידורי: | 18321-752-NEW |

| גוש | חלקה | בשלמות | שטח רשום(מ"ר) | תכנית מפורטת | מגרש | שטח מגרש(מ"ר) |
|---|---|---|---|---|---|---|
| 100223\1 | 4 | ?? | | 2\151\03\7 | 201 | 23181 |

הערות

1. קווי הבנין הותוו כפי שהתקבלו מעורך הבקשה ,והם יאושרו על ידי מהנדס הוועדה בעת הכנת תיק המידע.
2. עומקי שוחות הביוב ~~התקבלו מתאגיד המים \ הרשות המקומית~~ \ נמדדו על ידי (לאחר שנפתחו על ידי נציג תאגיד המים \ הרשות המקומית) * נא למחוק את המיותר .

נתוני רשת וגבולות

1. המדידה בוצעה ברשת : ישראל 2005\12
2. נקודות הבקרה מבוססת המדידה הן :
3. גבולות החלקות חושבו מ : ??? 100223\1

הצהרת המודד

אני מאשר כי מפה זו הוכנה ונערכה בקנה מידה 1: 250 והיא העתק נכון של המפה הטופוגרפית על סמך מדידה שהסתיימה ביום : 12.10.2020
בהסתמך על בקרת איכות שביצעתי למפה זו אני מאשר את כל הפרטים ומאפייניהם שצוינו במפה, מדויקים לפי האמור: דרגת דיוק אופקי היא : 3 דרגת דיוק אנכי היא : 3
המפה הוכנה לפי תקנות המדידות (מדידות ומיפוי), התשע"ו-2016. תאריך גמר התכנית : 12.10.2020

| שם המודד ומענו | מספר רשיון | חתימה |
|---|---|---|
| ???? ???? | 808 | |

חלבי-מאפ בע"מ
טל. 04-8395202 פקס 04-8396098
דלית אל כרמל 2/66 שלוחה דרומית:
מיקוד 30056 ת.ד. 21 טלפקס 08-8602254
HALABI@HALABIL.CO.IL

| | |
|---|---|
| מודד: גודייק | לביב חלבי - מודד מוסמך<br>רשיון מס' 808 |
| שרטט: גאליה | חתימה ________ |
| בודק: דורון | חותמת |
| מס' עבודה: 18321-752-NEW | תאריך 12.10.2020 — קנ"מ 1: 250 |
| מס' גליון: | |

לא לצרכי רישום

מקרא

| סימן | פירוש |
|---|---|
| ⚙ | עץ |
| ○ | עמוד תאורה (ע.ת.) |
| ⊗ | שוחת מים (ש.מ.) |
| ◑ | שוחת ביוב (ש.ב.) |
| ● | שוחת ניקוז (ש.נ.) |
| ☐ | שוחה לא מסווגת |
| ○ | עמוד חשמל (ע.ח.) |
| ◎ | עמוד טלפון (ע.ט.) |
| - - - | קו טלפון |
| - · - | קו חשמל |
| - - - | קו ניקוז |
| - - - | קו ביוב |
| - - - | קו מים |
| - - - | קו תקשורת |
| — | גבול חלקה |
| — | גבול גוש |
| — | תביע/חלוקה |